Association Fribourgeoise Motocycliste
Freiburgerischer Motorfahrer Verband

www.afm-moto.ch
Route de Chéseau 3
1484 Granges-de-Vesin

ORGANISATION D'UN MOTOCROSS
CAHIER DES CHARGES 2020

AVANT LA COURSE

Demandes d'autorisations

- ◻ Lettre aux propriétaires des terrains
- ◻ Lettre à la commune
- ◻ Plan de situation (concept de sécurité, parking visiteurs, parc pilotes, place sanitaire)
- ◻ Canton Fribourg

  Demande d'autorisation OCN (à télécharger sur le site https://www.ocn.ch/fr/conduire/autorisations/competitions-sportives):
  - remplie et envoyée avec les documents au :
    Service des Automobiles
    Madame Catherine Suchet
    Route de Tavel 10
    1700 Fribourg
  - **Délai : deux mois avant la date du cross**.
  - La carte grise RC est déposée par l'AFM à l'OCN.
- ◻ Canton Vaud

  Demande d'autorisation POCAMA (à télécharger sur le site https://www.vd.ch/themes/economie/organiser-une-manifestation/

  Annonce du dispositif médico-sanitaire BUSAMA (à télécharger sur le site https://www.vd.ch/themes/sante-soins-et-handicap/pour-les-professionnels/securite-medico-sanitaire-en-cas-dune-manifestation/
  - **Délai : trois mois avant la date du cross**.
  - La carte grise RC est envoyée par l'AFM au club
- ◻ Contacter le service médico-sanitaire AFMFR au plus tard **deux mois avant** la manifestation
- ◻ Assurance RC course + RC cantine organisées par l'AFM (Assurance Allianz)
- ◻ Souscrire une assurance vol et vandalisme (facultatif)
- ◻ Demandes d'autorisations pour pose de panneaux publicitaires (bord de route) à la commune ou préfecture du district
- ◻ Demande de la patente débit de boisson à la commune ou préfecture du district
- ◻ Envoyer lettre aux propriétaires les plus proches pour avertir de la manifestation
- ◻ Envoyer un flyer, règlement particulier (si course FMS) et éventuellement des photos du terrain, piste, etc, à web@afm-moto.ch pour donner un maximum d'information aux pilotes et spectateurs
- ◻ Faire de la pub pour votre manifestation (flyers, journaux, panneaux publicitaires, affiches, radio, etc) PS : sur tous vos supports publicitaires ne pas oublier de mettre **le logo AFM**
- ◻ Mettre à disposition des toilettes chimiques en nombre suffisant

AFMFR – Team médico-sanitaire

Contacter le responsable **au plus tard deux mois avant la course :**

Fabien Ballieu
Route de la Gare 43D
2017 Boudry
Tél. 075 / 414 52 66
afmfr@afm-moto.ch

Le personnel et dispositif sanitaire est mis à disposition par l'AFM. Selon la configuration du circuit, un minimum de trois personnes sera présent sur la piste, ainsi que le matériel sanitaire nécessaire.

Une zone de 10 x 5 mètres doit être délimitée pour l'installation de la remorque et du poste sanitaire. La zone AFMFR doit être située au bord de la piste, accessible par une ambulance et avec une vue dégagée sur la piste.

Le team AFMFR possède des radios. Elles doivent être réparties entre les commissaires de piste afin d'alerter les ambulanciers en cas d'accident dans une zone éloignée ou cachée.

Matériel

David Huguet
Champ-Collaud 33
1567 Delley
079 / 708 85 78
huguet.david@bluewin.ch

Les remorques sont équipées de cadenas, il est impossible de les déplacer sans prévenir David. Il est obligatoire de l'avertir quelques jours avant de venir chercher le matériel.

- En cas de casse ou de dysfonctionnement : contacter David Huguet

a) Roulotte de chronométrage

b) Grille de départ sur remorque

- Prendre les petits piquets plastiques (1'000 piquets en stock, les cassés vous seront facturés 2.50 CHF/pièce)

La grille est numérotée. La grille 1 se place à droite du système de départ. Aligner ensuite les numéros suivants de gauche à droite

Système mécanique de départ	1		2		3		4		Etc...		Sens de la piste ⇧

c) Remorque AFMFR

- La remorque AFMFR contient un quad neuf et du matériel médical. A manœuvrer avec précaution !

- L'emplacement de la remorque AFMFR sur le terrain est décidé avec le responsable AFMFR Fabien Ballieu Tél. 075 / 414 52 66

d) Tentes AFM (3 pièces, dimensions 4m x 8m)

- Ne pas transporter les tentes dans la roulotte de chronométrage !!!

Piste et courses

Responsable commission cross : **Michel Sallin 078 / 896 78 60**

Un cordage adéquat sera mis en place aux endroits critiques du circuit, un double cordage protégera les spectateurs, les banderoles et les petits piquets plastiques sont autorisés sur les endroits non dangereux. **Ceci sera contrôlé par la commission de cross ainsi que le directeur de course sur RDV avec le club organisateur, avant la manifestation**.

Mettre un nombre suffisant de commissaires **compétents et alertes,** surtout aux endroits dangereux ou sans visibilité pour les pilotes, un briefing est organisé par le team AFMFR et/ou le directeur de course avant les premiers essais.

Un seul directeur de course est nommé pour la journée par le club organisateur, afin de savoir à qui s'adresser en cas de problème durant la manifestation.

Les sauts, bosses ou autres sont les bienvenus pour le spectacle, mais penser que les courses sont populaires, alors ne pas faire une piste trop dangereuse !!!

Les pilotes sont attirés par les belles pistes, les belles organisations et les pistes mythiques, alors motivez vos troupes !!! Nous devons montrer que le championnat fribourgeois est incontournable.

Chronométrage

En cas de questions, adresser-vous au chef chrono : Jennifer Frieden (079 / 579 28 58)

Annexe page 6 : Plan d'installation de la boucle de chronométrage

- Emplacement de la roulotte :
  - de façon à ce que les chronométreurs puissent voir une bonne partie de la piste
  - sur un bout droit où la vitesse n'est pas trop élevée (idéalement avant un virage serré)
  - piste d'une largeur de **minimum de 5 à 8 mètres** à cet endroit.
  - un autre tronçon de piste ne doit pas passer à moins de 5 mètres de la roulotte et/ou des tubes de la boucle de chronométrage
  - le milieu de la roulotte doit être au niveau des tubes de la boucle de chronométrage

- Pose des tubes de la boucle de chronométrage :
  - 2 tubes de **2 cm** de diamètre d'une longueur de 5 à 8 mètres
  - **glisser un fil de fer dans les tubes avant de les poser**
  - poser les tubes à une profondeur de **60 cm** avec un espacement de **1 m** entre les 2 tubes. Veillez à ce que cet espace soit **régulier et maintenu sur toute la longueur** de la tranchée (voir exemple de plan en annexe, page 6)

Remise des prix

- Prévoir les coupes pour la remise des prix pour les 9 catégories suivantes :
  MX1 ; MX250 ; MX125 ; MX3 Senior ; Automatique50 ; Kids65 ; Mini85, Rookie, MX Girls

- Les champions de la catégorie Licenciés reçoivent une prime de 50 CHF

PENDANT LA COURSE

Faites respecter la sécurité !!
Respectez les horaires de course !!

Transpondeurs

- Si le chronométrage est effectué par la FMS, les transpondeurs FMS seront prêtés gratuitement aux pilotes qui possèdent un transpondeur AFM. Les pilotes qui ne possèdent pas de transpondeurs AFM devront le louer au prix de 15 CHF.

- Lors des courses chronométrées par la FMS, le transpondeur AFM devra être enlevé de la moto.

- Le club doit mettre à disposition 2 personnes pour récupérer les transpondeurs FMS en fin de 2ème manche. **Tous les transpondeurs BLEUS devront être récupérés !**

Piste

- L'entretien de la piste durant les courses est recommandé, en cas de poussière : arroser la piste ou les zones dangereuses, remise en état des sauts ou bosses, remise en état des grosses ornières, etc.

- Les pilotes se mettent 10 minutes avant le départ sur la pré-grille, d'après l'ordre des essais chrono.
  Le tour de reconnaissance est facultatif et est au bon vouloir du club. Les pilotes l'effectuent à une vitesse modérée, sans se dépasser dans la mesure du possible.

- Le directeur de course place les pilotes directement derrière la grille de départ sans passer par la pré-grille.

Inscriptions

- Le caissier du club doit être présent lors des inscriptions
  les inscriptions ont lieu : - vendredi soir de : 19h00 à 20h00
  - samedi matin de : 6h30 à 7h00
  - dimanche matin de : 6h30 à 7h00

  Prix
  Automatique50 + Kids65 + Mini85 40 CHF par jour, 60 CHF pour le week-end
  Autres catégories 60 CHF par jour, 80 CHF pour le week-end

  Au bon vouloir du club organisateur / rabais famille
  Famille à partir de 3 personnes (adulte + enfants) : 25% de rabais
  Famille : 105 CHF par jour, 150 CHF pour le weekend

- Poser un panneau d'affichage pour les horaires et résultats (1.50 x 2.50m)

Bénévoles

- Mettre une personne à disposition pour récupérer les résultats à la roulotte et les afficher

- □ Ravitailler les chronométreurs, les commissaires de piste et le team AFMFR durant le week-end

APRES LA COURSE

Matériel

Rapporter le matériel en bon état et propre chez David Huguet.

Champ-Collaud 33
1567 Delley
079 / 708 85 78
huguet.david@bluewin.ch

- En cas de casse ou de dysfonctionnement : contacter David Huguet

a) Roulotte de chronométrage
- La roulotte est à ramener propre (nettoyer uniquement l'extérieur y compris la vitre).
- Si la remorque n'est pas propre 100 CHF vous seront facturés

b) Grille de départ sur remorque :
- Rapporter les petits piquets plastiques (les cassés vous seront facturés 2.50 CHF/pièce)
- Nettoyer, graisser et contrôler l'état de la grille avant de la ramener chez David ou le travail vous sera facturé 250 CHF. Ranger les grilles numérotées **dans l'ordre.**

c) Remorque AFMFR :
-La remorque est à ramener propre (nettoyer uniquement l'extérieur)
- La remorque AFMFR contient un quad neuf et du matériel médical. A manœuvrer avec précaution !

d) Tentes AFM (3 pièces, dimensions 4m x 8m)
- Ne pas transporter les tentes dans la roulotte de chronométrage !!!
- Les tentes sont à ramener propres et en bon état !!!

Terrain

Remettre le terrain en état. Respectez les propriétaires de terrains !

Remerciements

Remercier les sponsors
Remercier le propriétaire du terrain
Remercier les bénévoles

AFM – Chrono

Installation boucle de chronométrage

Veilliez à bien respecter ce schéma lors de la mise en place des tubes !

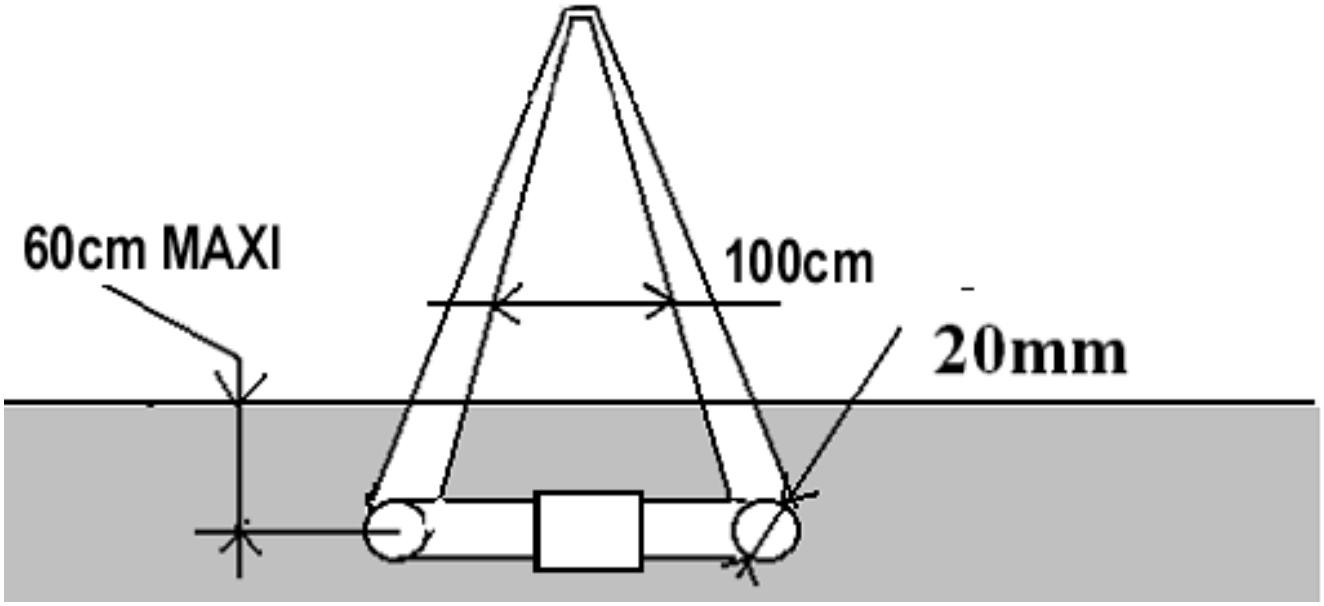

Les tubes doivent impérativement être bien parallèles sur toute la largeur de la piste !

Granges-de-Vesin, le 17 janvier 2020